61.122.391.048-LR40R说明书-七国语言说明书

105G铜版纸/单黑双面印刷/风琴折4折再4折/225*392mm/A4-20191126

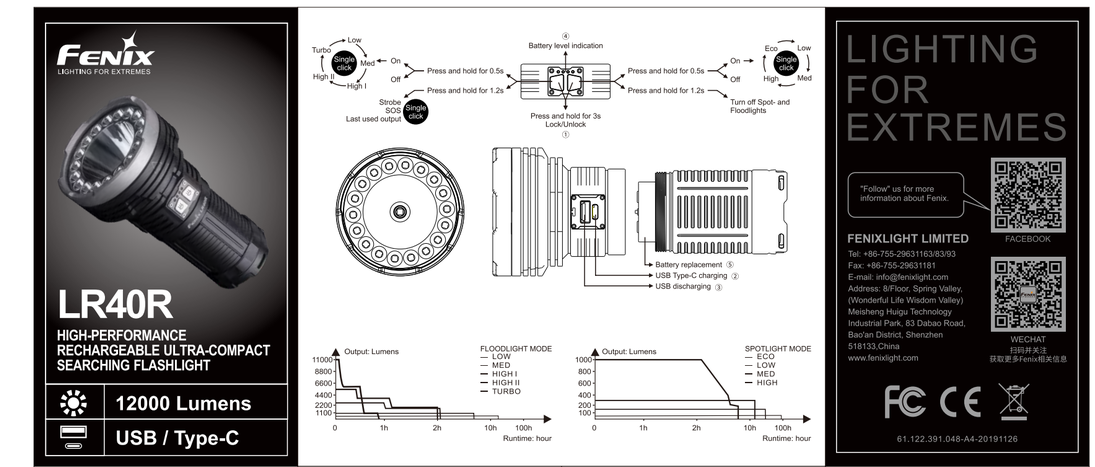

LIGHTING FOR EXTREMES

"Follow" us for more information about Fenix.

FENIXLIGHT LIMITED

Tel: +86-755-29631163/83/93

Fax: +86-755-29631181

E-mail: info@fenixlight.com

Address: 8/Floor, Spring Valley, (Wonderful Life Wisdom Valley) Meisheng Huiju Technology Industrial Park, 83 Dabao Road, Bao'an District, Shenzhen 518133,China

www.fenixlight.com

FACEBOOK

WECHAT

扫码并关注

获取更多Fenix相关信息

61.122.391.048-A4-20191126

(English)Fenix LR40R Flashlight

- USB Type-C fast charging port, quickly ready for outdoor activities.
- USB discharging function, backup for digital devices as you like.
- Pocket searching flashlight - Handheld comfort, portable convenience.
- Featuring spotlight and floodlight for various lighting scenes.
- Cree LEDs, with a lifespan of 50,000 hours.
- Powered by 4*18650 rechargeable Li-ion battery pack, 1 to 4 18650 battery can be used.
- 12000 lumens super performance, 773 meters ultra-long beam distance (when max output of spot- and floodlight are simutaneously selected).
- Battery level indication and low-voltage warning keep the battery status updated.
- Fast lockout function.
- Dual side switches for easy and fast operation.
- Digitally regulated output maintains constant brightness.
- Reverse polarity protection, to protect from improper battery insertion
- Made of durable high-strength and oxidation-resistance aluminum
- Toughened ultra-clear glass lens with an anti-reflective coating
- Size: 6.06" x 3.15" x 2.01" (154 x 80 x 51 mm)
- Weight: 17.6 oz / 500 grams (excluding battery)

Operating Instruction ①

Switches

① Floodlight: for on/off, output selection on floodlight mode, strobe and SOS.
② Spotlight: for on/off and output selection on spotlight mode.

On/Off

With the light switched off, press and hold the floodlight switch for 0.5 seconds to enter floodlight mode on previously used output.
With the light switched off, press and hold the spotlight switch for 0.5 seconds to enter spotlight mode on previously used output.

On floodlight mode, press and hold the floodlight switch for 0.5 seconds to turn off floodlight mode.
On spotlight mode, press and hold the spotlight switch for 0.5 seconds to turn off spotlight mode.

With the light switched on, press and hold the spotlight switch for 1.2 seconds to simultaneously turn off both modes.

Mode Switching

1.Spot- and floodlight modes can be simultaneously or independently operated of turning on and output selection. While Strobe and SOS can not be selected simultaneously with spotlight mode.
2.Press and hold the floodlight switch for 0.5 seconds to enter floodlight mode; press and hold the spotlight switch for 0.5 seconds to enter spotlight mode.
3.In any status, press and hold the floodlight switch for 1.2 seconds to enter strobe; single click the floodlight switch to enter SOS, single click the floodlight switch again to turn back to the previously used output level on floodlight mode.
4.In strobe and SOS mode, single click spotlight switch to turn back to the previously used output level.

Output Selection

Floodlight: With the light switched on, single click the floodlight switch to cycle through Low→Med→High I→High II→Turbo.

Spotlight: With the light switched on, single click the spotlight switch to cycle through Eco→Low→Med→High.

Lockout Function

Lock: With the the light switched off and unlocked, simultaneously press the two switches for 3 seconds, the light will blink 2 times on Eco of spotlight mode to indicate locked status.

Unlock: With the light locked, simultaneously press the two switches for 3 seconds, the light will be activated on ECO of spotlight mode.
In locked status, clicking or pressing the switches will activate 2 one-second blinks to indicate locked status.

Charging ②

Operation: USB Type-C port is used, and QC3.0, QC2.0 fast protocol or 5V adaptor are supported, fast charging adaptor will be auto identified.

Indication: When charging, the charging indicators will flash from left to right to display battery and charging status. Only Eco and Low output levels on spotlight mode are available when charging.

Power Bank Function ③

Operation:
1.With the light switched off, single click any of the two switches to start discharging, discharging will be stopped in 8 seconds if no load identified.
2.The discharging will auto start with the light switched on.
3.According to the fast charging protocol, QC, PE or 5V discharging will be selected, load fast charging protocol will be auto detected.

Indication: If load is identified, the indicators will rotate from right to left to display the status.

Note: When discharging, only Eco and low output level on spotlight mode can be used.

Battery Level Indication ④

With the light switched off, single click either switch to display the battery status, which will last for 8 seconds.
Four blue lights on: 100% - 80%
Three blue lights on: 80% - 60%
Two blue lights on: 60% - 40%
One blue light on: 40% - 20%
One blue light flashes: 20% - 0
Note: This works with the included Fenix ARB-L37-12000 battery pack.

Battery Replacement ⑤

Unscrew the tail cap to take out the battery pack, and insert a new Fenix ARB-L37-12000 battery pack or 1-4 18650 rechargeable Li-ion battery with the anode side (+) and the salient point towards the light head, and then screw the tail cap back on.

Technical Parameters

⚠ Test condition: Fenix ARB-L37-12000 battery pack, temperature 21±3℃, humidity 50% - 80%.

ANSI/PLATO FL1	SPOTLIGHT MODE				FLOODLIGHT MODE						
	HIGH	MED	LOW	ECO	TURBO	HIGH II	HIGH I	MED	LOW	STROBE	SOS
OUTPUT	1000 lumens	350 lumens	150 lumens	50 lumens	11000 lumens	6000 lumens	3000 lumens	1000 lumens	350 lumens	3000 lumens	350 lumens
RUNTIME	7 hours	22 hours 30 minutes	44 hours 31 minutes	92 hours 18 minutes	45 minutes	2 hours	2 hours 50 minutes	7 hours	22 hours 15 minutes	/	/
DISTANCE	640 meters	401meters	263 meters	163 meters	410 meters	295 meters	200 meters	115 meters	65 meters	/	/
INTENSITY	101960 candela	40105candela	17239 candela	6608 candela	41867 candela	21510 candela	9830 candela	3142 candela	915 candela	/	/
IMPACT RESISTANCE	1 meter										
WATERPROOF	IP68, UNDERWATER 2 METERS										

Battery Specifications

Type	Dimension	Nominal Voltage	Usability	
Fenix ARB-L37-12000 battery pack	18650	3.6V/3.7V	Recommended	✓/✓
Fenix ARB-L18 Series	18650	3.6V/3.7V	Recommended	✓
Rechargeable Battery	18650	3.7V	Caution*	!
Non-rechargeable Battery	CR123A	3V	Banned	×
Rechargeable Battery	16340	3.7V	Banned	×

⚠Warning: Do not mix batteries of different brands, sizes, capacities or types. Doing so may cause damage to the flashlight or the batteries being used.
*18650 Li-ion batteries are powerful cells designed for commercial applications and must be treated with caution and handled with care. Quality batteries with circuit protection will reduce the potential for combustion or explosion but cell damage or short circuiting are potential risks the user assumes.

Intelligent Protection

With the light switched on High I, High II or Turbo on Floodlight mode, the light will accumulate a lot of heat for extended periods. When the light reaches a temperature of 65°C or above:
1.Spot- and floodlight both switched on (High output on Spotlight mode), the light will downshift until to 1000 lumens;
2.Spot- and floodlight both switched on (no High output on Spotlight mode), the light will downshift until to 1500 lumens.

Time-limited downshift

With the light switched on, if Turbo on floodlight mode is being selected for over 2 minutes or High II for over 5 minutes:
1.If High on spotlight mode is selected, the light will downshift until to 1000 lumens;
2.If High on spotlight mode is not selected, then the light will downshift until to 1500 lumens
Note:The above mentioned function are specially designed for avoiding discomfort and danger caused by light overheating.

Low-voltage Warning

When the voltage level drops below the preset level, the flashlight is programmed to downshift to a lower brightness level until Eco output is reached. When this happens in Eco output mode, the battery level indicator blinks blue to remind you to recharge or replace the battery. To ensure normal use, the flashlight will not turn off automatically and will work till the battery level runs out or the protection circuit activates.

Note:This only works with Fenix 18650 Li-ion battery.

Usage and Maintenance

- Disassembling the sealed head can cause damage to the light and will void the warranty.
- Fenix recommends using an excellent quality battery.
- If the light will not be used for an extended period, remove the battery, or the light could be damaged by electrolyte leakage or battery explosion.
- Lock the light or take out the battery to prevent accidental activation during storage or transportation. Recharge a stored battery every four months to maintain optimal battery performance.
- 1 - 4 18650 rechargeable Li-ion batteries can be used (Turbo may not be selected due to battery capacity) for emergency case: insert the batteries with the anode side (+) and the salient point towards the light head, and then screw the tail cap back on. The brightness, runtime and battery life may be compromised.
- Long-term use can result in O-ring wear. To maintain a proper water seal, replace the ring with an approved spare.
- Periodic cleaning of the battery contacts improves the lamp's performance as dirty contacts may cause the lamp to flicker, shine intermittently or even fail to illuminate for the following reasons:
A: The batteries need replacing.
Solution: Replace batteries (Eniture batteries are inserted according to the manufacturer's specifications).
B: The threads, PCB board contact or other contacts are dirty.
Solution: Clean the contact points with a cotton swab soaked in rubbing alcohol.

If the above methods don't work, please contact your authorized distributor.

⚠ Warning

This flashlight is a high-intensity lighting device capable of causing eye damage to the user or others. Avoid shining the flashlight directly into anyone's eyes.

Included

LR40R flashlight, Fenix ARB-L37-12000 rechargeable Li-ion battery pack, USB Type-C charging cable, Lanyard, Holster, Spare O-ring, User manual, Warranty card

(Spanish)Linterna Fenix LR40R

- Puerto de carga rápida USB Tipo C, rápidamente listo para actividades al aire libre.
- Función de descarga USB para recargar sus dispositivos digitales.
- Linterna de bolsillo de bolsillo-Comodidad de mano, comodidad portátil.
- Con luz concentrada y difuminada para variedad de escenas de iluminación.
- Led Cree, con vida útil de 50.000 horas.
- Alimentado por pack de 4 baterías 18650 de Ii-Ion recargables, 1 a 4 baterías 18650 pueden ser usadas.
- Súper rendimiento de 12000 lúmenes, 773 metros de ultra large distancia (cuando se seleccionan de forma simultánea la producción máxima de concentrada y difuminada).
- Indicador de nivel de batería y advertencia por bajo voltaje mantiene el estado de la batería actualizado.
- Función rápida de bloqueo.
- Interruptor dual para una fácil y rápida iluminación.
- Luz regulada digitalmente mantiene un brillo constante.
- Protección de polaridad invertida, para prevenir daños al insertar mal la batería.
- Fabricada en aluminio duradle de alta dureza y resistente a la oxidación
- Cristal ultra claro con acabado anti reflejo
- Dimensiones: 6.06" x 3.15" x 2.01" (154 x 80 x 51 mm)
- Peso: 17.6 oz / 500 gramos (Sin incluir batería)

Instrucciones de Operación ①

Interruptores

① Luz difuminada: Para encender/apagar, Selección de potencia, estroboscópico y SOS.
② Luz concentrada: para encender/apagar y selección de potencias.

Encendido/Apagado

Con la luz apagada, presione y mantenga el interruptor de luz concentrada durante 0.5 segundos para entrar en modo luz concentrada con la última potencia usada.
Con la luz apagada, presione y mantenga el interruptor de luz concentrada durante 0.5 segundos para entrar en modo luz concentrada con la última potencia usada.
En modo luz difuminada, presione y mantenga el interruptor de luz difuminada durante 0.5 segundos para apagarla
En modo luz concentrada, presione y mantenga el interruptor de luz concentrada durante 0.5 segundos para apagarla
Con la luz encendida, presione y mantenga el interruptor de luz concentrada durante 1.2 segundos para apagar ambas luces simultáneamente.

Cambio de modos

1.Luces concentrada y difuminada pueden ser usados simultánea o independientemente para encender y seleccionar potencia. Mientras que Estroboscópico y SOS no pueden ser seleccionados simultáneamente con luz concentrada.
2.Presione y mantenga el interruptor de luz difuminada durante 0.5 segundos para entrar en modo luz difuminada; presione y mantenga el interruptor de luz concentrada durante 0.5 segundos para entrar en modo luz concentrada.
3.En cualquier estado, presione y mantenga el interruptor de luz difuminada durante 1.2 segundos para entrar en modo Estroboscópico, click simple en interruptor de luz difuminada para entrar a SOS, click simple en el interruptor de luz difuminada nuevamente para volver a la potencia usada anteriormente en modos generales de luz difuminada.
4.En Estroboscópico y SOS, click simple en interruptor de luz concentrada para volver a la potencia usada anteriormente

Selección de potencia

Luz difuminada: Con la luz encendida, click simple en interruptor de luz difuminada para recorrer a través del ciclo Bajo→Medio→Alto I→Alto II→Turbo.
Luz Concentrada: Con la luz encendida, click simple en interruptor de luz concentrada para recorrer a través del ciclo Eco→Bajo→Medio→Alto.

Función de Bloqueo

Bloqueo: Con la luz apagada y desbloqueada, presione simultáneamente los dos interruptores durante 3 segundos, la luz parpadeará 2 veces en potencia Eco de modo luz concentrada para indicar el estado de bloqueo
Desbloqueo: Con la luz desbloqueada, presione simultáneamente los dos interruptores durante 3 segundos, la luz se encenderá en potencia Eco de modo luz concentrada.
En estado de bloqueo, click en cualquier interruptor y la linterna parpadeará 2 veces indicando que se encuentra bloqueada.

Carga ②

Operación: Se usa puerto USB Tipo C, y protocolo de carga rápida QC3.0, QC2.0 o adaptador 5V es soportado, el adaptador de carga rápida se identificará automáticamente.

Indicación: Cuando se esté cargando, el indicado parpadeará de izquierda a derecha indicando el estado de carga. Sólo potencias Eco y Bajo pueden ser usadas en modo concentrado mineiras se carga.

Función Power Bank ③

Operación:
1.Con la luz apagada, click simple en cualquiera de los dos interruptores para comenzar la descarga, la que se detendrá en 8 segundos se no se identifica algún dispositivo conectado.
2.La descarga comenzará automáticamente cuando la luz esté encendida.
3.De acuerdo con el protocolo de carga rápida, QC, PE o 5V, se seleccionará automáticamente el protocolo de carga rápida.

Indicación: Si se identifica algún dispositivo, el indicador retrocederá de derecha a izquierda para mostrar el estado.
Nota: Cuando se esté descargando, sólo se podrán seleccionar potencias Eco y Baja en luz concentrada.

Indicador de nivel de batería ④

Con la luz apagada, click simple en cualquier interruptor para revisar el estado de la batería, el cual se mostrará durante 8 segundos.
Cuatro luces azules encendidas: 100% - 80%
Tres luces azules encendidas: 80% - 60%
Dos luces azules encendidas: 60% - 40%
Una luz azul encendida: 40% - 20%
Una luz azul parpadeando: 20% - 0
Nota: Esto funciona con pack de batería Li-ion Fenix ARB-L37-12000 recargable.

Reemplazo de Batería ⑤

Desenrosque la tapa de cola para quitar el pack de baterías, e inserte une nueva pack de batería Li-ion Fenix ARB-L37-12000 ① 1 - 4 baterie de li-ion 18650 con el lado del ánodo (+) y el punto saliente hacia la cabeza de la luz, y luego atornille la tapa trasera nuevamente.

Parámetros Técnicos

⚠ Condiciones de Prueba: Pack de batería Fenix ARB-L37-12000, temperatura 21±3℃, humedad 50% - 80%.

ANSI/PLATO FL1	Modo luz concentrada				Modo Luz Abierta						
	Alto	Medio	Bajo	Eco	Turbo	Alto II	Alto I	Medio	Bajo	Estrobo	SOS
Potencia	1000 lúmenes	350 lúmenes	150 lúmenes	50 lúmenes	11000 lúmenes	6000 lúmenes	3000 lúmenes	1000 lúmenes	350 lúmenes	3000 lúmenes	350 lúmenes
Autonomía	7 horas	22 horas 30 minutos	44 horas 31 minutos	92 horas 18 minutos	45 minutos	2 horas	2 horas 50 minutos	7 horas 15 minutos	22 horas 44 minutos	/	/
Distancia	640 metros	401 metros	263 metros	163 metros	410 metros	295 metros	200 metros	115 metros	65 metros	/	/
Intensidad	101960 candelas	40105 candelas	17239 candelas	6608 candelas	41867 candelas	21510 candelas	9830 candelas	3142 candelas	915 candelas	/	/
Resistencia a impactos	1 meter										
Resistencia al agua	IP68, 2 metros bajo el agua										

Especificación de baterías

Tipo	Dimensión	Voltaje Nominal	Usabilidad	
Pack de batería Fenix ARB-L37-12000	18650	3.6V/3.7V	Recomendada	✓/✓
Fenix ARB-L18 Series	18650	3.6V/3.7V		✓
Batería recargable	18650	3.7V	Precaución*	!
Batería No Recargable	CR123A	3V	Prohibido	×
Batería Recargable	16340	3.7V	Prohibido	×

⚠ Advertencia: No mezcle baterías de diferentes marcas, tamaños, capacidades o tipos. Hacerlo podría provocar daño en la linterna o las baterías que están siendo usadas.
* Baterías Li-ion 18650 son celdas potentes diseñadas para aplicaciones comerciales y deben ser tratadas con precaución y manejadas con cuidado. Baterías de calidad con circuito de protección reducirán el potencial de combustión o explosión debido a daño de celda o corto circuito, riesgos potenciales asumidos por el usuario.

Protección Inteligente

Con la luz encendida en Alto I, Alto II o Turbo de modo luz difuminada, la linterna acumulará mucho calor. Cuando la linterna alcance 65℃ o más:
1.Con ambas luces encendidas (Potencia Alta en luz concentrada), la luz bajará hasta 1000 lúmenes.
2.Con ambas luces encendidas (No en potencia Alta en luz concentrada), la luz bajará hasta 1500 lúmenes.

Baja de potencia por tiempo

Con la luz encendida, si está en Turbo de modo difuminado durante más de 2 minutos o Alto II durante más de 5 minutos:
1.Con Alto en luz concentrada, la luz bajará hasta 1000 lúmenes.
2.Sin Alto en luz concentrada, entonces la luz bajará hasta 1500 lúmenes.
Nota: La función mencionada anteriormente es especialmente diseñada para evitar molestias y los peligros provocados por el sobre calentamiento de la linterna.

Advertencia de bajo voltaje

Cuando el voltaje baje del nivel pre definido, la linterna está programada para bajar la potencia a un nivel más bajo hasta llegar a Eco. Cuando esto suceda en potencia Eco, el indicador e batería parpadeará en azul para recordarle que la batería debe ser recargada o reemplazada. Para asegurar un uso normal, la linterna no se apagará automáticamente y funcionará hasta que la batería se agote completamente o se active la protección de las baterías.
Nota: Esto sólo funciona con batería Fenix Li-ion 18650.

Uso y mantenimiento

- Abrir el cabezal sellado puede causar daños a la linterna, lo que anulará la garantía
- Fenix recomienda el uso de baterías de excelente calidad. Si la linterna no será usada durante un largo periodo, quite la batería o la linterna podría dañarse por fuga de electrólito o explosión de la batería.
- Bloquee la linterna o quite la batería para prevenir activación durante el almacenamiento o transporte. Recargue una batería almacenada cada cuatro meses para mantener un rendimiento óptimo.
- 1 - 4 baterie 18650 Li-ion pueden ser usadas (Turbo no podrá ser seleccionado debido a la capacidad) en caso de emergencia: Inserte las baterie de li-ion 18650 con el lado del ánodo (+) y el punto saliente hacia la cabeza de la luz, y luego atornille la tapa trasera nuevamente. La potencia, autonomía y vida de la batería podría estar comprometido.
- Un uso constante puede provocar el daño del O-ring de impermeabilidad. Para mantener la impermeabilidad reemplace el O-ring con el repuesto incluido
- Una limpieza periódica de los contactos de la batería y linterna mejoran el rendimiento. Los contactos sucios pueden provocar intermitencia de brillo ó que no encienda. En caso de que no encienda, puede ser por;
Razón A: Necesita reemplazar la batería.
Solución: Reemplace la batería (Por favor verifique la correcta instalación de los polos de la batería).
Razón B: Los contactos están sucios.
Solución: Limpie los puntos de contacto con un hisopo empapado en alcohol

Si ninguno de los métodos indicados anteriormente funciona, por favor revise la póliza de garantía antes de contactar a un distribuidor autorizado.

⚠ Advertencia

La linterna es un aparato que emite luz de alta intensidad capaz de causar daño a los ojos del usuario o de otras personas. Evite dirigir la luz directamente a los ojos de cualquier persona

Incluido

Linterna LR40R, Pack de Batería Li-ion Fenix ARB-L37-12000 recargable, Cable de carga Tipo C, Correa, Bolso para cinturón, O-ring de repuesto, Manual de usuario, Hoja de garantía

(German)Fenix LR40R LED Taschenlampe

- USB Typ C Schnellladebuchse.
- Powerbank Funktion.
- Handlicher Suchscheinwerfer.
- Spot- und Flutlicht.
- Cree Leds mit 50.000 Stunden Lebensdauer.
- Betrieb mit Fenix L37-12000 Akkupack oder im Notfall 1-4 Stück 18650 Li-Ion Akkus gemäß der unten stehenden Liste.
- Max. 12.000 Lumen und 773 Meter Reichweite (wenn die maximale Leistung von Punkt- und Flutlicht gleichzeitig ausgewählt wird).
- Kapazitätsanzeige und Warnung bei geringer Spannung.
- Bediensperre.
- 2 seitliche Schalter für einfache Bedienung.
- Digitale Regelung für wiederholbare Helligkeit.
- Verpolungsschutz gegen falsch herum eingelegte Akkus.
- Gefertigt aus hochwertigem anodisierten Aluminium.
- Gehärtetes, ultra klare Linse mit Anti-Reflex-Beschichtung.
- Größe: 6.06" x 3.15" x 2.01" (154 x 80 x 51 mm
- Gewicht: 500 Gramm ohne Akku(s).

Bedienung ①

Schalter

① Flutlicht: Ein- und Ausschalten, sowie dessen Helligkeit, Strobe und SOS
② Spotlicht: Ein- und Ausschalten, sowie dessen Helligkeit

Ein- und Ausschalten

Drücken Sie bei ausgeschalteter Taschenlampe entweder den Schalter für Flutlicht oder den für Spotlicht für 0.5 Sekunden, um die Spot- bzw. Flutlicht mit der zuletzt gewählten Helligkeitsstufe zu aktivieren.
Drücken und halten Sie den jeweiligen Schalter für 0.5 Sekunden, um das Spot-, bzw. Flutlicht wieder auszuschalten oder den Spotlicht Schalter für 1.2 Sekunden, um alle Lichter auszuschalten.

Wechsel des Leuchtmodus

1.Spot- und Flutlicht können voneinander unabhängig eingeschaltet werden, während Strobe und SOS nicht zusammen mit dem Flutlicht aktiviert werden können.
2.Drücken und halten Sie den Flutlichtschalter für 0.5 Sekunden, um zum Flutlicht zu gelangen und den Spotlichtschalter für 0.5 Sekunden, um zum Spotlicht zu gelangen.
3.Drücken Sie in jeglichem Status den Flutlichtschalter für 1.2 Sekunden, um zum Strobe zu gelangen. Drücken Sie ihn danach kurz, wenn Sie zurück zu der zuletzt genutzten Lichtstärke und erneut, um zur zuvor genutzten Helligkeitsstufe des Flutlicht zu gelangen.
4.Drücken Sie im Strobe oder SOS sind der Spotlichtschalter kurz, um das Spotlicht mit der zuvor genutzten Helligkeit wieder zu aktivieren.

Wechsel des Flutlichts

Flutlicht: Drücken Sie bei eingeschaltetem Flutlicht den Flutlichtschalter kurz, um ernäos zum Flutlicht zu wechseln: Zurück→Mittel→Hell I→Hell II → Turbo
Spotlicht: Drücken Sie bei eingeschaltetem Spotlicht den Spotlichtschalter kurz, um ebenso zwischen den Stufen zu wechseln: Eco→Dunkel→Mittel→Hell

Bediensperre

Sperren: Drücken Sie bei ausgeschalteter und nicht gesperrter Taschenlampe beide Schalter für 3 Sekunden, um die Bediensperre zu aktivieren. Das zweimalige Blinken des Spotlichts bestätigt die Aktivierung.
Entsperren: Drücken Sie bei gesperrter Taschenlampe beide Schalter gleichzeitig für 3 Sekunden. Nach dem entsperren leuchtet die Taschenlampe für 3 Sekunden im Spotlicht Eco.
Wird nur ein Schalter oder werden beide Schalter unter 3 Sekunden gedrückt, so blinkt die Taschenlampe zweimal um an die aktivierte Bediensperre zu erinnern.

Aufladen ②

Bedienung: Verbinden Sie den USB Typ C Ladeanschluss mit einer entsprechenden USB-Stromquelle. Die Schnellladestandards QC3.0, QC2.0 werden automatisch erkannt, auch ist das handelsübliche Aufladen über 5 Volt Standard USB möglich.
Anzeige: Während dem Laden blinken die Status LEDs von der linken kurz rechten Seite, um das Laden anzuzeigen. Während dem Ladevorgang kann die Taschenlampe in den Stufen Eco und Dunkel des Spotlicht benutzt werden.

Powerbank Funktion ③

Bedienung:
1.Drücken Sie bei ausgeschalteter Taschenlampe einen von beiden Schaltern, um die Powerbank Funktion zu aktivieren. Sollte binnen 8 Sekunden kein eingestecktes und zu ladendes Gerät festgestellt werden, so wird die Powerbank Funktion wieder deaktiviert.
2.Die Powerbank Funktion stoppt auch automatisch, sobald das Spot- der Flutlicht eingeschaltet wird.
3.Die Powerbank Funktion unterstützt die Standards QC, PE und 5V. Die Wahl des Ladestandard erfolgt automatisch.
Anzeige: Wenn die Powerbank Funktion genutzt wird blinken die Status LEDs von der rechten zur linken Seite.
Hinweis: Während die Powerbank Funktion aktiv ist kann die Taschenlampe in Eco und Dunkel des Spotlicht eingeschaltet werden.

Kapazitätsanzeige ④

Drücken Sie bei ausgeschalteter Taschenlampe einen von beiden Schaltern, um für 8 Sekunden die Kapazität anzuzeigen:
4 blaue LEDs konstant: 100% - 80%
3 blaue LEDs konstant: 80% - 60%
2 blaue LEDs konstant: 60% - 40%
1 blaue LED konstant: 40% - 20%
1 blaue LED blinkend: 20% - 0
Hinweis: Die Kapazitätsanzeige erfolgt sicher nur bei der Verwendung des Fenix L37-12000 Akkus.

Akkuwechsel ⑤

Schrauben Sie die das Akkuroh auf und entnehmen Sie den Akkupack, bzw. den / die Akkus und legen Sie einen neuen Akkupack mit dem Akku Metallerhebung in der Mitte Richtung Lampenkopf bzw. Akkus, die gemäß der vorstehenden Liste erlaubt sind, mit dem Pluspol (+) in Richtung Lampenkopf, ein. Schrauben Sie das Akkuroh danach wieder zu.

Technische Daten

⚠ Condiciones de Prueba: Paquete de batería Fenix ARB-L37-12000, temperatura 21±3℃, humedad 50% - 80%.

ANSI/PLATO FL1	Spotlicht				Flutlicht						
	Heil	Mittel	Dunkel	Eco	Turbo*	Heil II	Heil I	Mittel	Dunkel	Strobe	SOS
Helligkeit	1000 Lumen	350 Lumen	150 Lumen	50 Lumen	11000 Lumen	6000 Lumen	3000 Lumen	1000 Lumen	350 Lumen	3000 Lumen	350 Lumen
Brenndauer	7 Stunden	22 Stunden 30 Minuten	44 Stunden 31 Minuten	92 Stunden 18 Minuten	45 Minuten	2 Stunden	2 Stunden 50 Minuten	7 Stunden 15 Minuten	22 Stunden 44 Minuten	/	/
Reichweite	640 Meter	401 Meter	263 Meter	163 Meter	410 Meter	295 Meter	200 Meter	115 Meter	65 Meter	/	/
Intensität	101960 cd	40105 cd	17239 cd	6608 cd	41867 cd	21510 cd	9830 cd	3142 cd	915 cd	/	/
Stoßfestigkei	1 Meter										
Wasserdichtigkeit	IP68, 2 Meter										

⚠ Hinweis: Die zuvor genannten Werte wurden im Labor unter der Verwendung eines Fenix ARB-L37-12000 Lilon Akkus ermittelt bei 21±3°C Temperatur und 50% - 80% Luftfeuchtigkeit ermittelt und können zwischen Taschenlampe, Akku und Umgebung abweichen.
* Die Helligkeitsstufe "Turbo" funktioniert bei eingelegten Fenix ARB-L37-12000 Akkupack. Sie funktioniert ggf. nicht bei eingelegten Einzelzellen der Bauform 18650.

Erlaubte Akkus und verbotene Batterien / Akkus

Typ	Größe	Nennspannung	Nutzbarkeit	
Fenix ARB-L37-12000 Akkupack	18650	3.6V/3.7V	Empfohlen	✓/✓
Fenix ARB-L18 Serie	18650	3.6V/3.7V	Empfohlen	✓
Lilon Akku mit Schutz gegen Über- & Unterspannung, sowie gegen Kurzschluss	18650	3.7V	Gefahr*	!
Lithium Batterien	CR123A	3V	Verboten	×
Lilon Akkus	16340	3.7V		

⚠ Achtung: Mischen sie niemals Akkus unterschiedlicher Hersteller, unterschiedlichen Typs, unterschiedlicher Kapazität oder Größe. Dies kann zu nicht umkehrbaren Schäden an der Lampe und den Akkus und in der Folge auch an Personen führen. Nutzen Sie nur hochwertige Akkus. Die Akkus müssen über einen Schutz gegen Über- & Unterspannung, sowie gegen Kurzschluss verfügen.
* Die Helligkeitsstufe „Turbo" funktioniert bei eingelegten Fenix ARB-L37-1200 Akkupack. Sie funktioniert ggf. nicht bei eingelegten Einzelzellen der Bauform 18650.

Intelligenter Überhitzungsschutz

Nach Temperatur

Sollte die Taschenlampe bei der Nutzung der Stufen Heil I, Heil II oder Turbo eine Temperatur von 65°C oder mehr erreichen, so wird die Taschenlampe auf 1.000 Lumen runter schalten wenn gleichzeitig das Spotlicht in der Stufe Heil genutzt wird, bzw. auf 1.500 Lumen in allen anderen Fällen.

Nach Zeit

Wenn das Flutlicht in der Stufe Turbo für mehr als 2 Minuten oder in Heil II für mehr als 5 Minuten genutzt wird, so wird die Taschenlampe auf 1.000 Lumen runter schalten wenn gleichzeitig das Spotlicht in der Stufe Heil genutzt wird, bzw. auf 1.500 Lumen in allen anderen Fällen.

Warnung bei geringer Spannung

Wenn die Spannung in der gewählten Helligkeitsstufe zu gering ist, so wechselt die Taschenlampe automatisch in die nächst geringere Helligkeitsstufe, bis Eco erreicht ist. Wenn die Spannung in Eco sehr gering ist, so blinkt die Kapazitätsanzeige, um auf das umgehende Aufladen zu erinnern. Die Taschenlampe leuchtet so lange, bis die Akku Schutzschaltung aktiviert wird. Laden Sie dann die Akkus immer umgehend wieder auf. Hinweis: dies funktioniert sicher nur beim Fenix ARB-L37-12000 Akkupack und Fenix 18650 Lilon Akkus

Nutzung und Wartung

- Zerlegen Sie nicht den versiegelten Lampenkopf.
- Nutzen Sie ausschließlich hochwertige Akkus.
- Sollte die Taschenlampe längere Zeit nicht benutzt werden empfiehlt es sich, den Akku zu entnehmen.
- Aktivieren Sie die Bediensperre oder entnehmen Sie die Akkus um bei der Lagerung und dem Transport ein versehentliches Einschalten zu verhindern.
- Laden Sie mindestens alle 4 Monate den Akkupack / die Akkus auf.
- 1 - 4 Stück 18650 Lilon Akkus können im Notfall genutzt werden, jedoch wird dann wahrscheinlich die Helligkeitsstufe Turbo nicht aktivierbar sein. Es gibt in diesem Fall Einschränkungen in der Helligkeit und Brenndauer.
- Der am Akkuroh vorhandene O-Ring kann verschließen. Tauschen Sie den O-Ring im Fall zum Beispiel bei der Lieferung eines Ersatzkopfes ein passendes Ersatzteil aus.
- Reinigen der Akkukontakte erhält die Zuverlässigkeit der Fenix Taschenlampe. Folgende Fehler können durch verschmutzte Kontakte verursacht werden: Flackern, gelegentliches Verlöschen der Lampe. Zum Reinigen können in Alkohol getränkte Wattestäbchen verwendet werden.
Funktioniert die Lampe dennoch nicht, ersetzen Sie den Akku.
Sollte keine der genannten Methoden zum Erfolg führen werden Sie sich bitte an den Verkäufer der Taschenlampe.

⚠ Warnung

Dies ist eine Hochleistungstaschenlampe, deren LEDs die Augen den Nutzers und anderer Personen und Tieren beschädigen kann. Leuchten Sie daher weder Personen noch Tieren in die Augen.

Enthalten

LR40R LED Taschenlampe, Fenix ARB-L37-12000 Lilon Akkupack, USB Type-C Ladekabel, Lanyard, Holster, Ersatz-O-Ring, Bedienungsanleitung, Garantiekarte

(中文)Fenix LR40R手电

- USB Type-C快充接口，迅速充满电量
- USB放电功能，随时随地为数码设备补充电量
- 掌上搜索手电，握持方便，体积小巧，携带方便
- 具有聚光、泛光双光源模式，适应不同场景的照明需求
- 采用Cree LED，寿命50000小时
- 使用4节18650大容量可充锂离子组合电池包，兼容1-4节18650电池
- 12000流明的超高亮度，773米超长射程（聚、泛光源最高亮档同时点亮）
- 电量显示、低电警示功能，随时掌控剩余电量
- 快速锁键和解锁功能
- 顶部双不锈钢按键控制，操作方便便利
- 恒流电路，亮度恒定
- 防反接设计，防止电装反对电路造成危害
- 采用抗空间材料造，表面进行了军规三级硬阳极氧化的抗磨处理
- 双面增透镀膜钢化玻璃镜片
- 154x80x51 毫米
- 净重500克 (不含电池)

操作说明①

出: 泛光按键，负责近距离照明的开关和换挡、控制聚闪模式和SOS模式
钮: 聚光按键，负责远距离照明的开关和换挡

开/关机

关机状态下，长按泛光按键0.5秒,进入泛光模式（记忆档位点亮）
关机状态下，长按聚光按键0.5秒,进入聚光模式（记忆档位点亮）
泛光模式下，长按泛光按键0.5秒，关闭泛光灯
聚光模式下，长按聚光按键0.5秒，关闭聚光灯
开机任何模式下长按聚光按键1.2秒可同时关闭聚光和泛光模式

模式切换

1.聚光、泛光按键独立控制，聚光模式和泛光模式可同时点亮换挡或单独点亮换挡，爆闪和SOS与聚光模式不能同时点亮;
2.长按泛光开关0.5秒开机进入泛光模式,长按聚光开关0.5秒开机进入聚光模式;
3.任意状态长按泛光按键1.2秒切换到爆闪，单击泛光按键切换到SOS模式，再次单击泛光开关返回到泛光模式的记忆档位;
4.爆闪模式或SOS模式下，单击聚光开关返回到记忆档位。

档位切换

泛光模式: 开机状态下，单击泛光按键，即可按低亮换挡→中亮换挡→高亮档→高亮档II→极亮档→循环顺序调节亮度。
聚光模式: 开机状态下，单击聚光按键，即可按节能档→低亮档→中亮档→高亮档→极亮档循环顺序调节亮度。

锁定与解锁

关机非锁定状态下，同时按住聚光和泛光按键